QUÍMICA FARMACÉUTICA
VICORVA, S.L.

FICHA TÉCNICA

CÓDIGO. – 17391

FECHA DE REVISIÓN. – Mayo 2019

1. - NOMBRE

TAPA BISAGRA 28/410 BLANCA

2. – DESCRIPCIÓN

Tapa bisagra color blanco rosca 28/410

3. – MATERIALES

Material: PP

4. – ESPECIFICACIONES

Peso: 4,5 gr. +- 0,5
Diámetro 31,55 mm
Altura: 26,8 mm

No contiene sustancias y preparados químicos y por lo tanto esta exento de registro, evaluación y autorización establecidos en el reglamento REACH.

Basado en los datos y documentación aportada por nuestro proveedor.

5. – USOS

Cosmética

Pol. Ind. Castilla - Vial 2 Nave 9 - 46380 Cheste - Valencia
vicorva@vicorva.com - www.vicorva.com

6.-OBSERVACIONES Y PLANO

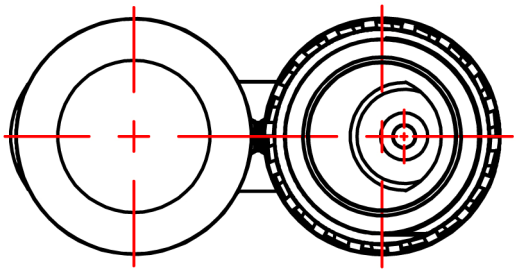

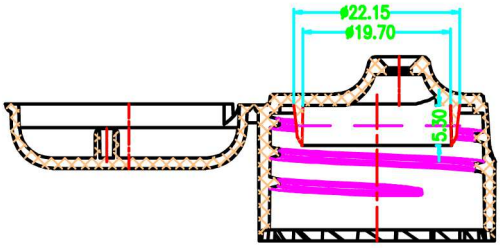

QUÍMICA FARMACÉUTICA
VICORVA, S.L.

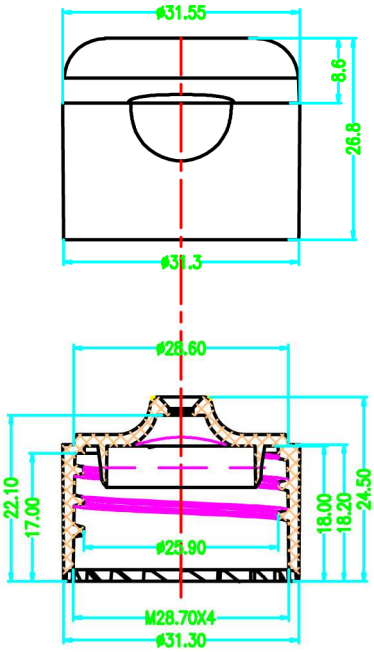

Pol. Ind. Castilla - Vial 2 Nave 9 - 46380 Cheste - Valencia
vicorva@vicorva.com - www.vicorva.com

QUÍMICA FARMACÉUTICA
VICORVA, S.L.

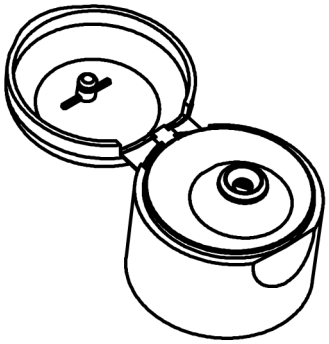

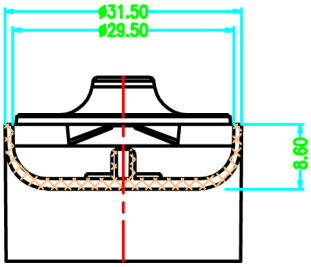

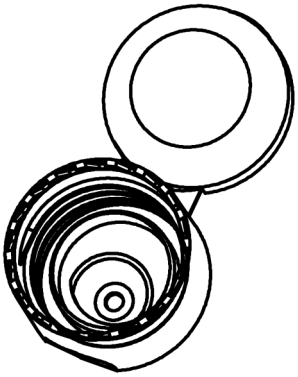

Pol. Ind. Castilla - Vial 2 Nave 9 - 46380 Cheste - Valencia
vicorva@vicorva.com - www.vicorva.com